# FQ60BDE



| | |
|---|---|
| **Produktfamilie** | Køleskab |
| **Installation** | Fritstående |
| **Kategori** | 4 låger |
| **Referencebredde** | Højere end 80 |
| **Referencehøjde** | 160 - 200 |
| **Nej - frostsystem** | Ja |
| **Køletype** | Total No Frost - Dobbelt kølesystem |
| **Optøning** | Automatisk |
| **Hængseltype** | Standard |
| **EAN-kode** | 8017709337681 |

## Æstetik

| | | | |
|---|---|---|---|
| **Æstetik** | Universal | **Sidefarve** | Hvid |
| **Farve** | Hvid | **Logo** | Benyttet |
| **Design** | Flad | **Dørhylder, profil farve** | Sølv |
| **Materiale** | Stål | **Skuffer profilfarve** | Sølv |
| **Håndtag** | Ekstern | **Farve på glashyldeprofil** | Sølv |
| **Håndtagstype** | Fast | **Display** | Led |
| **Håndtag farve** | Sølv | **Display position** | Ekstern (på lågen) |
| **Logofarve** | Krom | **Tilgængelige farver** | Rustfrit stål, Sort |
| **Sidemateriale** | Stål | | |

## Køleskabsafdeling egenskaber

| | | | |
|---|---|---|---|
| **Number of compartments** | 3 | **Grøntsagsrum** | Ja |
| **Compartment types** | Low temperature compartment, Fruit and vegetable compartment | **Type af låg til grøntsagsskuffe** | Glas |
| **Antal justerbare hylder** | 2 | **Antal lamper** | 2 |
| **Antal frugt- og grøntsagsskuffer** | 2 | **Lav temperatur, rum** | Ja |
| **Type af justerbare hylder** | Glas | **Kølesk. indvendig belysning** | Ja |
| **Type af låg til grøntsagsskuffer** | På glideskinner | **Indvendig belysningstype (køleskab)** | LED |

## Køleskab indvendig låge

| | | | |
|---|---|---|---|
| **Antal balkoner med gennemsigtigt låg** | 2 | **Antal flaskebalkoner** | 2 |
| **Antal justerbare balkoner** | 2 | | |

## Andre køleskabsfunktioner



| | | | |
|---|---|---|---|
| **Fugtighedsstyring** | Yes | **MultiFlow** | Ja |
| **Tilbehør** | Æggebakke | **Blæser** | Ja |
| **Natural Plus Blu Light** | Ja | | |

## Fryseafdeling egenskaber

| | | | |
|---|---|---|---|
| **Antal skuffer** | 4 | **Hyldetype** | Glas |
| **Antal hylder** | 2 | | |

## Andre fryserfunktioner



| | | | |
|---|---|---|---|
| **Tilbehør** | 2 isbokse | **Indfrysningsrum** | Ja |

## Andre tekniske egenskaber

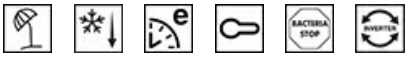

| | |
|---|---|
| **Funktioner, skærm** | Ferie, Lynfrysning, Hurtig køling, ØKO, Betjeningslås |
| **Knap til hurtig indfrysning** | Ja |
| **Lampe for temperaturalarm** | Ja |
| **Låge åben alarm** | Ja |
| **Temperaturalarm** | Ja |
| **Antibakteriel pakning** | Ja |
| **Temperaturstyringstype** | Elektronisk |
| **Antal kompressorer** | 1 |
| **Kølemiddelgas, type** | R600a |
| **Type af kompressor** | Kompressor med variabel hastighed |
| **Ventileringsmiddel** | Cyklopentan |

## Ydeevne / Energimærke - Reg. 2019



| | | | |
|---|---|---|---|
| **Årligt strømforbrug** | 406 kWh/a | **Lydniveau** | 37 dB(A) re 1 pW |
| | | **Optøningstid** | 10 h |

| | |
|---|---|
| **Energieffektivitetsklasse** | E |
| **Luftbåren akustisk støjemissionsklasse** | C |
| **Samlet nettovolumen** | 572 l |
| **Summen af mængderne af de frosne rum** | 196 l |
| **Summen af mængderne i kølerummet (ne) og det (de) frosne rum** | 376 l |
| **4 stjernet - Frysekapacitet** | 4,6 kg/24h |
| **Firstjernet - Frysekapacitet et** | 4,6 kg/24h |
| **Klimaklasse** | SN, N, ST, T |
| **EEI** | 100 % |

## Elektrisk tilslutning

| | | | |
|---|---|---|---|
| **Stik** | (F;E) Schuko | **Spænding (V)** | 230 V |
| **Elektrisk klassificering** | 200 W | **Frekvens (Hz)** | 50 Hz |
| **Nuværende** | 0,8 A | **Kabellængde** | 240 cm |

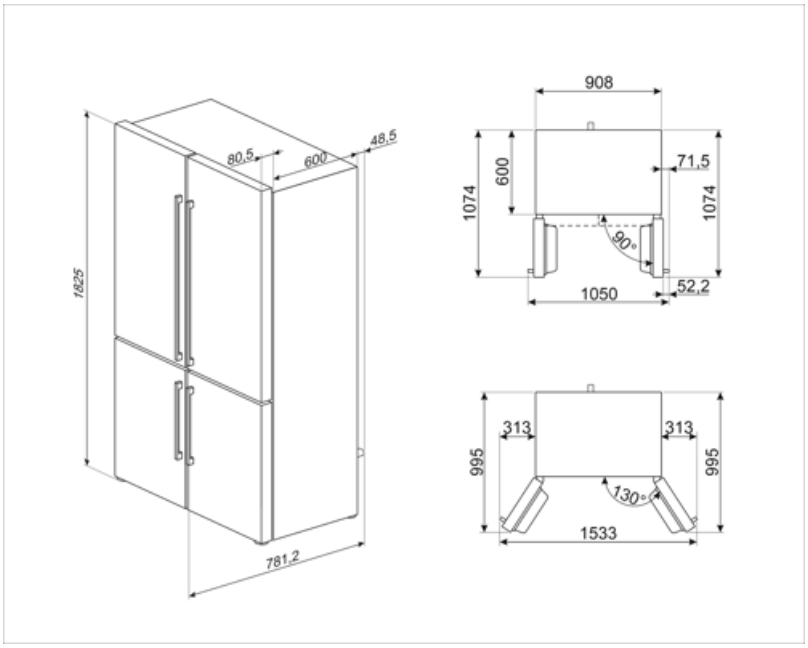

# Symbols glossary



Det automatiske afrimningssystem fungerer ved automatisk afrimning med regelmæssige intervaller, hvilket eliminerer behovet for afrimning helt.



Børnesikring: nogle modeller er udstyret med en enhed til at låse programmet / cyklussen, så det ikke på uheldigvis kan ændres.




LED-display: for at vise programmer, valgte funktioner og valgmuligheder og tid til slutningen af cyklussen.



Ventileret: Tvungen fordeling af kold luft i køleskabet, hvilket muliggør en jævn temperaturfordeling i køleskabet.



Strømbesparelsestilstand: Strømsparetilstand giver dig mulighed for at deaktivere køleskabet og holde fryseren i funktion.



Smegs udvikling mod mere intelligente og miljøvenlige modeller har ført til valget af Inverter-teknologi, hvilket reducerer forbruget betydeligt.




Natural Plus Blu Light: Dette unikke Natural Plus Blu Light-system arbejder sammen med naturen for at øge opbevaringstiden for frugt og grøntsager.



Antibakteriel behandling: antibakteriel behandling for at sikre bedre hygiejne



Energieffektivitetsklasse E



Økonomitilstand: Analyserer køleskabsfunktion under aktivering og optimerer driftscyklussen for at reducere strømforbruget.



Hurtigfrysning: Funktionen hurtigfrysning sænker temperaturen i rummet, når det aktiveres et par timer før brug.




LED indvendig belysning: er en mere energieffektiv og langvarig måde at belyse apparatets indre på.



Air plus: holder mad friskere i længere tid.

## Benefit (TT)

**No frost-system**

No Frost-systemet forhindrer dannelse af is og bidrager til bedre opbevaring af mad i køleskabet

**Natural Plus Blue Light**

Natural plus Blue Light-systemet forlænger holdbarheden af frugt og grøntsager, samtidig med at de bevarer deres organoleptiske egenskaber

**Multiflow-system i plastik**

Multiflow-systemet sikrer jævn fordeling af kold luft inde i køleskabet

**Blæser**

Blæseren bidrager til en jævn fordeling af luften inde i køleskabet

**Kølemiddelgas R600a**

Miljøvenlig R600a kølemiddelgas bidrager til hurtig afkøling med lavere energiforbrug

**Udvendigt håndtag**

Det udvendige håndtag sikrer praktisk og brugervenlig køleskab

**Køleskab indvendig belysning**

Indvendig belysning for perfekt overblik over hylderne i køleskabet

**Skuffe til frugt og grønt**

Frugt- og grøntskuffen sikrer de bedste opbevaringsforhold for friske fødevarer og undgår kontaminering

**Inverterkompressor**

Inverterkompressor reducerer støj- og vibrationsniveauer for et roligt og behageligt køkkenmiljø

Inverterkompressorteknologi tilbyder betydelige fordele for kølesystemer, hvilket forbedrer både ydeevne og effektivitet. Bedre temperaturkontrol sikrer et mere stabilt og konstant indeklima, der bevarer madens friskhed. Denne teknologi resulterer også i reduceret energiforbrug, da kompressoren justerer sin hastighed efter kølebehovet.

**Udvendigt display**

Udvendigt display for enkel og intuitiv betjening med hurtig adgang til information