SIEMENS

iQ100, Udtræksemhætte, 60 cm, Sølvmetallic
LI64MC521







Tilbehør

LZ11ITB14	Standard Clean Air lugtfilter (udskift)
LZ11ITI14	Standard Clean Air recirkulationssæt
LZ46521	Gribeliste t/emfang Hvid
LZ46561	Gribeliste t/emfang Sort

Udtræksemhætte med kraftigt sug – næsten skjult i overskabet.

- ✓ LED-lys: Giver et godt overblik og en behagelig atmosfære under madlavningen.
- ✓ Udvidet tilgængelighed af reservedele: Styrker apparatets holdbarhed.

Udstyr

Teknisk data

Typologi: ..... Pull-out
Længde på elledning: ..... 175 cm
Nichemål ved indbygning (H x B x D): ..... 162 x 526.0 x 290 mm
Højde på skorstenen: ..... GENERAL.N_A mm
Højde: ..... 203 mm
Mindste afstand til elkogezone: ..... 430 mm
Mindste afstand til gasblus: ..... 650 mm
Nettovægt: ..... 8.8 kg
Kontroltype: ..... Mekanisk
Antal hastighedsindstillinger: 3
Maks. udsugning: ..... 394 m³/h
Maks. udsugning recirkulation: ..... 238 m³/h
Luftgennemstrømning: ..... 394 m³/h
Antal lamper: 2
Lydniveau: ..... 68 dB(A) re 1pW
Diameter af luftudtag: ..... 150 / 120 mm
Fedtfiltermateriale: ..... Vaskbar aluminium
EAN-kode: 4242003979181
Tilslutningseffekt: ..... 108 W
Strømstyrke: ..... 10 A
Elementspænding: ..... 220-240 V
Frekvens: ..... 50 Hz
Stiktype: ..... Schukostik med jord
Produkttype: ..... Indbygning

4 242003 979181

SIEMENS

iQ100, Udtræksemhætte, 60 cm, Sølvmetallic
LI64MC521

Udstyr

Design:
- Udtræksemhætte, 60 cm
- Montering: Til indbygning i 60 cm bredt overskab
- Til aftræk eller recirkulation

Tekniske egenskaber:
- Kondensatormotor
- Belysning: 2 x 1,5W LED-lamper
- Farvetemperatur: 3500 k
- Lysintensitet: 131 lux
- 2 metalfedtfiltre.

Komfortfunktioner:
- Betjening: Vippekontakter til betjening af hastighed og lys
- 3 hastigheder

Rengøringskomfort:
- Metalfedtfilter Opvaskemaskinesikker

Ydelse aftræk:
- I henhold til EN 61591 og EN/IEC 60704-2-13 kan dit apparat opnå følgende værdier ved aftræksdrift:
- Trin 1: kapacitet 276 m3/t; Lydniveau 61 dB(A) re1pW
- Trin 2: kapacitet 336 m3/t; Lydniveau 65 dB(A) re1pW
- Trin 3: kapacitet 394 m3/t; Lydniveau 68 dB (A) re1pW
- Energiklasse: C (på en skala fra A+++ til D)
- Energiforbrug: 57.3 kWh/år*
- Blæsereffektivitetsklasse: D *
- Energiklasse belysning: A *
- Energiklasse fedtfilter: B *

Ydelse recirkulation:
- Et startersæt (specielt tilbehør) påkrævet til recirkulationstilstand
- Ifølge EN 61591 og EN/IEC 60704-2-13 kan dit apparat opnå følgende værdier i recirkulationsdrift med standard recirkulationskit (tilgængeligt som ekstra tilbehør):
- Trin 1: udsugningskapacitet 190 m3/t; lydniveau 66 dB(A) re1pW
- Trin 2: udsugningskapacitet 220 m3/t; lydniveau 69 dB(A) re1pW)
- Trin 3: udsugningskapacitet 238 m3/t ;lydniveau 71 dB (A) re1pW)

Teknisk information:
- Forbrugsdata:
- Tilslutningseffekt: 108 W
- Voltage: 220 - 240 V
- Produceret i Tyskland

Planlægnings- og installationsinformation:
- Mål: (HxBxD): 203 x 598 x 290 mm
- Indbygningsdimensioner (HxBxD): Indbygnings højde: 162 mm x Indbygnings bredde: 526 mm x Indbygningsdybde: 290 mm
- Tilslutningskabel1.75 m med stik
- Diameter rør Ø 150 mm
- Gribeliste i rustfrit stål medfølger

SIEMENS

iQ100, Udtræksemhætte, 60 cm, Sølvmetallic
LI64MC521

Stregtegninger

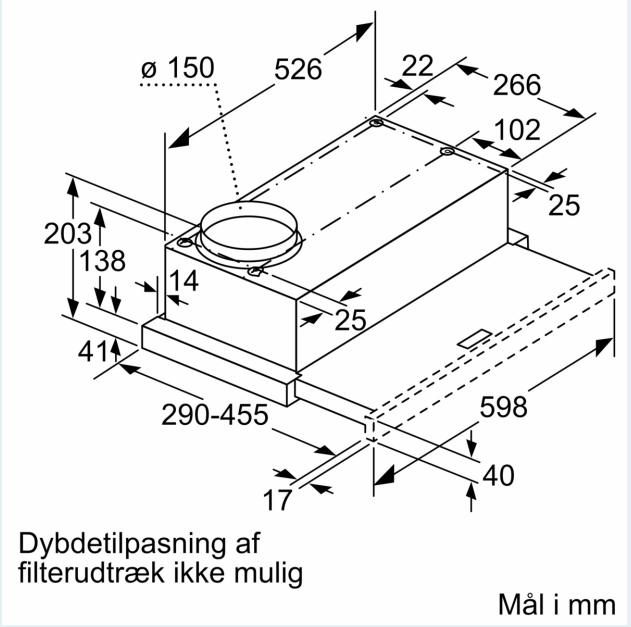

Dybdetilpasning af filterudtræk ikke mulig

Mål i mm

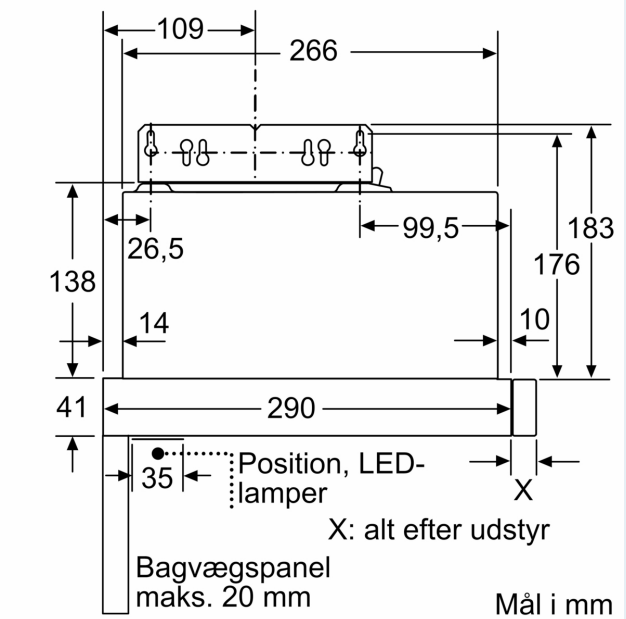

Mål i mm

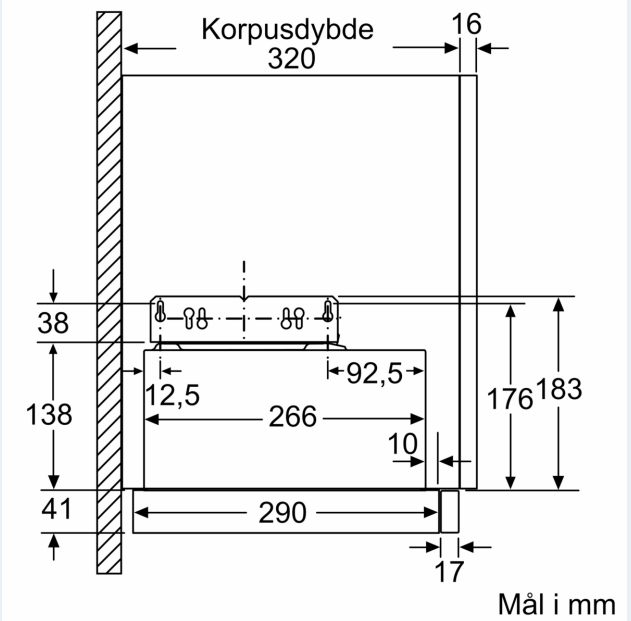

Mål i mm

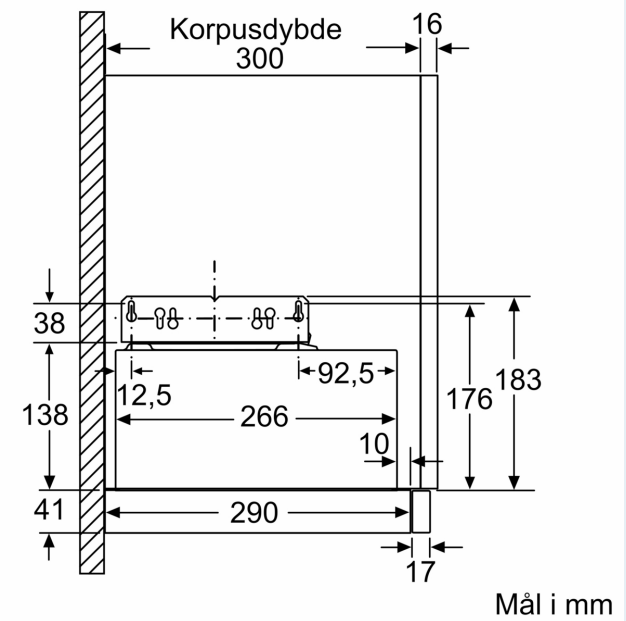

Mål i mm

SIEMENS

Stregtegninger

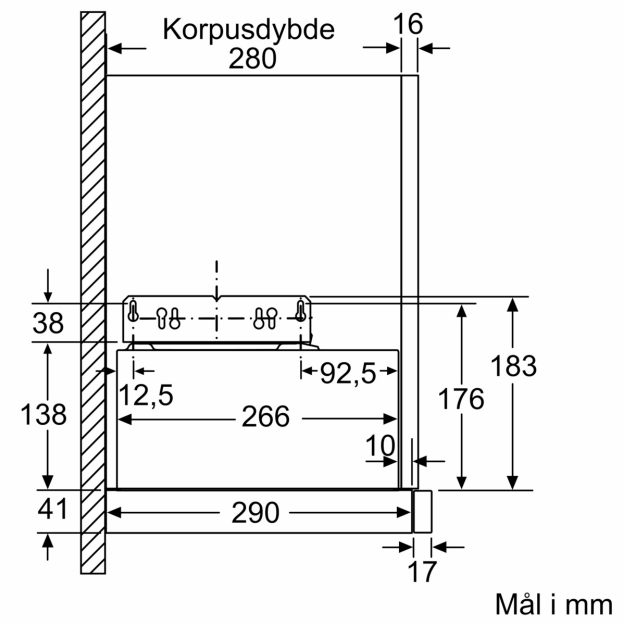

Mål i mm

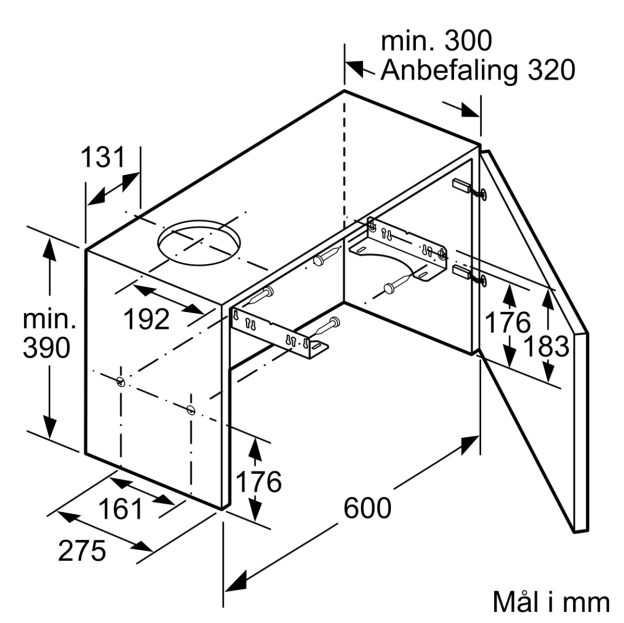

Mål i mm

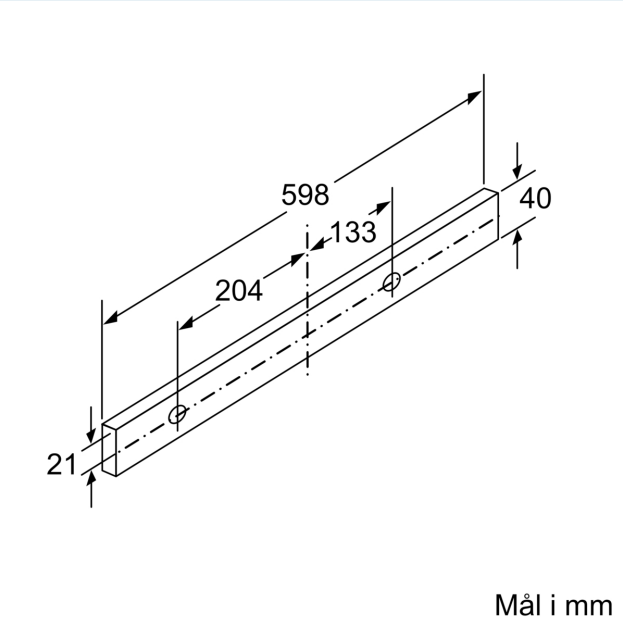

Mål i mm